STRIKE

Designer: Carlo Vietri. Brevetto depositato
Designer: Carlo Vietri. Registered patent

PROIETTORI DA PARETE E DA TERRA
WALL AND GROUND PROJECTORS

Strike 1
LED

Strike 2
LED

Con la serie Strike l'ambiente giardino si trasforma in un palcoscenico dove i giochi di luce creano un esclusivo effetto scenografico. La vasta gamma di accessori rende Strike installabile in un incredibile varietà di posizioni: a parete, a terra, su paletto, a sbraccio; e in ogni ambiente: nei giardini, sopra le insegne, su un tronco o un ramo. I preziosi filtri dicroici colorano la luce con grande impatto emozionale. Strike è disponibile con interessanti versioni mirate all'utilizzo con led di ultima generazione.
L'eccezionale sorgente Led, appositamente studiata per Goccia, Vi stupirà con i suoi 9,5W, 1200 lumen e 60.000 ore di vita. La grande Strike 2 si presenta invece con un potente gruppo da tre led per un totale di 29W e 3600 lumen.

With the STRIKE series, the garden is transformed into a stage where plays of light create a unique visual effect. The wide range of accessories allows for the installation of STRIKE in an incredible variety of positions: on the wall, on the ground, on a post, on an arm, anywhere. It can be installed in gardens, over signs, on tree trunks or branches. Precious dichroic filters create colored light with captivating emotional impact. STRIKE comes with interesting versions of new generation power led.
The exceptional LED lighting source, which has been developed exclusively for Goccia, will surprice you with its performance of 9,5W, 1200 lumen and 60.000 hours life. The large STRIKE 2 instead is provided with a powerful 29W, 3600 lumen.

S. GIUSEPPE

STRIKE

Proiettori da parete e da terra
Wall and ground projectors

CARATTERISTICHE GENERALI

- Apparecchio per esterno installabile a parete e a terra.
- **Struttura**: diffusore in vetro temprato trasparente e serigrafato. Corpo, basetta, forcella e cornice fermavetro in alluminio pressofuso a basso tenore di rame. Condotto flessibile in inox con passaguaina inox IP67.
- Sistema di snodo a scatti per l'orientamento sicuro del fascio luminoso.
- La versione con braccio in alluminio estruso (fornito già cablato), per l'installazione a parete o a terra, consente di allontanare il cono ottico dalla superficie di fissaggio.
- Ingresso cavi dal retro della basetta.
- Collegamento elettrico fra sorgente luminosa e basetta precablato di serie.
- **Sorgenti luminose** ad alta efficienza e basso consumo o Led di nuova generazione con vita garantita 60.000 h con successivo scadimento max del 20%. Driver incorporato.
- **Finitura**: su alluminio, decappaggio + fosfocromatazione + fondo epossidico + verniciatura con polveri epossidiche stabilizzate anti UV.
- Costruito in conformità alle norme europee EN 60598-1 CE

GENERAL FEATURES

- *Outdoor fitting for wall or ground installation.*
- ***Structure**: transparent and serigraph tempered glass diffuser. Low copper content die-cast aluminium body, base, bracket fork, and glazing bead frame. Flexible stainless steel duct with IP67 stainless steel cable housing.*
- *Adjustable locking system for safe angle beam orientation.*
- *The version with extruded aluminium arm (supplied pre-wired), for wall or ground installation, allows you to move the optical cone away from the fixing surface.*
- *Cable entry from the rear of the base.*
- *Electrical connection between light source and pre-wired standard base.*
- *High efficiency, low consumption **light sources** or new generation LEDs with minimum life 60,000 h with subsequent deterioration max 20%. Driver inside.*
- ***Finish**: on aluminium, pickling + phosphochrome + epoxy basic coating + UV resistant stabilised epoxy powder coating.*
- *Manufactured in compliance with European standards EN 60598-1* CE

STRUTTURA IN ALLUMINIO

1 - Guaina di protezione in acciaio inox
2 - Sistema di snodo a scatti
3 - Diffusore in vetro temprato
4 - Cono e forcella in alluminio pressofuso rivestito con vernice trasparente di protezione stabilizzata anti UV
5 - Base in alluminio con trasformatore, reattore e componenti elettrici

ALUMINIUM STRUCTURE

1 - Protection sleeve in stainless steel
2 - Adjustable locking device
3 - Tempered glass diffuser
4 - Die-cast aluminium cone and bracket fork with varnishing powder UV resistant finish
5 - Die-cast aluminium housing, control gear incorporated

FASCIO LUMINOSO

Strike offre la scelta di 2 aperture del fascio luminoso: 18°e 38°.

ANGLE BEAM

Strike offers the choice of 2 angle beam openings: 18° and 38°.

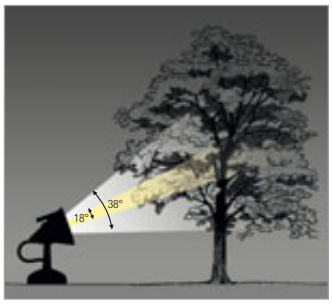

INSTALLAZIONE IN OGNI POSIZIONE

I numerosi accessori consentono l'installazione in ogni posizione.

INSTALLATION IN ANY POSITION

A large range of accessories allows the installation in any position.

FILTRI DICROICI

Una serie di filtri dicroici colorati consentono di dare colore alla luce.

DICHROIC FILTERS

Available a full range of dichroic filters to colour the luminous beam.

VERSIONE LED

Corpo illuminante con LED ad alta intensità di 9,5W e 1200 lumen.

LED VERSION

LEDS with special lens incorporated. 9,5W - 1200 Lumen - 60.000 hours.

CORPO LAMPADA ORIENTABILE

Il corpo della lampada è orientabile a scatti con angolo di 15° per scatto.

ADJUSTABLE LAMP BODY

The optical cone can be oriented by 15 degrees.

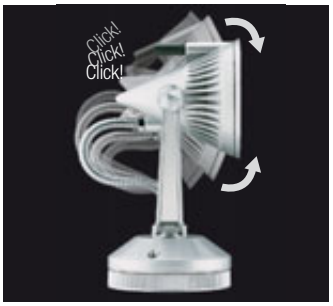

STRIKE 1

Proiettori da parete e da terra
Wall and ground projectors

STRIKE 1

Code + Colour

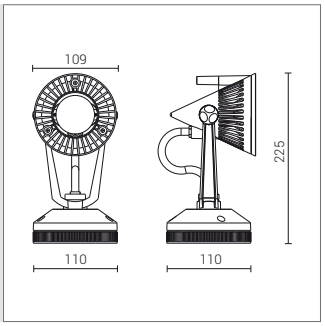

CODE	LAMP	W	SI
4603*	Universale GU 10	50	

Lampadine non incluse.
IP 66 / Classe II / IK 08

Lamps excluded.
IP 66 / Class II / IK 08

Idoneo anche a questo tipo di lampadina
Alternative lamps allowed

GU 10
fluorescente
fluorescent

GU 10
led

Dimensioni massime della lampadina
Max. dimensions

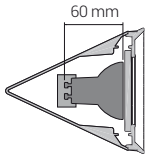

STRIKE 1 LED

Code + Colour + Tonality

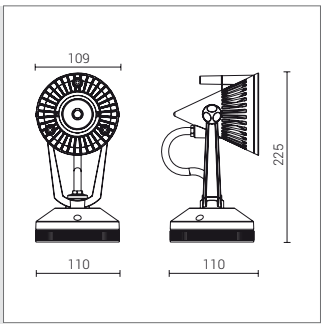

CODE	LAMP	W	lm Nominali-Real output	SI
4604*	Led	9,5	1200 703	

Gruppo LED compreso.
Alimentazione 220-250V con alimentatore elettronico incorporato nella base.
IP 66 / Classe II / IK 08
CRI 80 / Driver IN / 350 mA
230V / 50 Hz
CE
Tonalità 3000K o 4000K.
Aggiungere 3K o 4K al codice dopo il colore.

LED unit included.
220-250V supply with electronic transformer incorporated in the base.
IP 66 / Class II / IK 08
CRI 80 / Driver IN / 350 mA
230V / 50 Hz
CE
Color temperature available 3000K or 4000K.
Add 3K or 4K to the code after the color.

LED + parabola
LED + parabolic reflector

standard

option
aggiungere **38** al codice
*add **38** to the code*

Curve fotometriche: vedi capitolo specifico. Classe Energetica: vedi capitolo specifico.
Photometric data: go to relevant chapter. Energy class: go to code index.

STRIKE 1

STRIKE 1 CON BRACCIO DRITTO | *STRIKE 1 WITH ARM*

Code + Colour

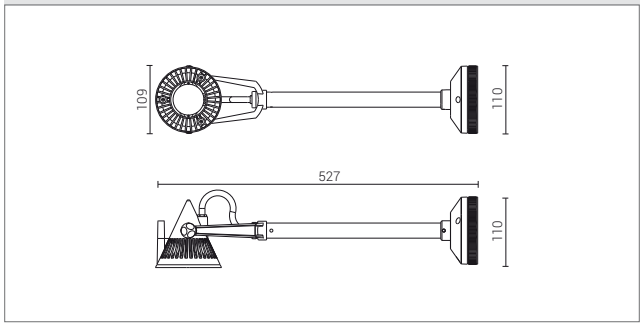

CODE	LAMP	W	SI
4607*	Universale GU 10	50	

Lampadine non incluse.
IP 66 / Classe II / IK 08

Lamps excluded.
IP 66 / Class II / IK 08

Idoneo anche a questo tipo di lampadina
Alternative lamps allowed

GU 10
fluorescente
fluorescent

GU 10
led

Dimensioni massime della lampadina
Max. dimensions

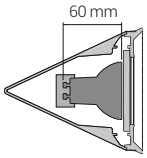

STRIKE 1 LED CON BRACCIO DRITTO | *STRIKE 1 LED WITH ARM*

Code + Colour + Tonality

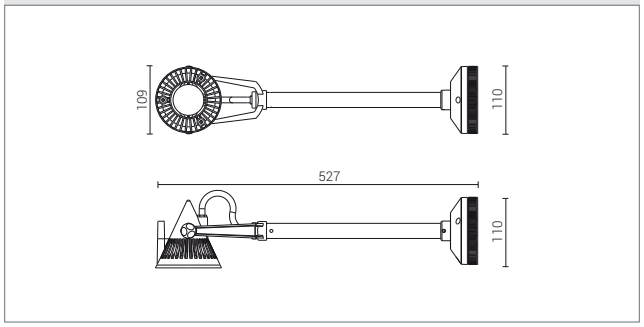

CODE	LAMP	W	lm Nominali-Real output	SI
4608*	Led	9,5	1200 703	

Gruppo LED compreso.
Alimentazione 220-250V con alimentatore elettronico incorporato nella base.
IP 66 / Classe II / IK 08
CRI 80 / Driver IN / 350 mA
230V / 50 Hz

Tonalità 3000K o 4000K.
Aggiungere 3K o 4K al codice dopo il colore.

LED unit included.
220-250V supply with electronic transformer incorporated in the base.
IP 66 / Class II / IK 08
CRI 80 / Driver IN / 350 mA
230V / 50 Hz

Color temperature available 3000K or 4000K.
Add 3K or 4K to the code after the color.

LED + parabola
LED + parabolic reflector

standard

option
aggiungere **38** al codice
*add **38** to the code*

Classe Energetica: vedi capitolo specifico.
Energy class: go to code index.

STRIKE 1

Proiettori da parete e da terra
Wall and ground projectors

VISIERA | *SHIELD*

Code + Colour

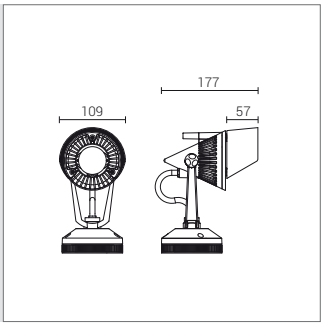

CODE	DESCRIZIONE / *DESCRIPTION*	SI
4051*	Visiera / *Shield*	

Interamente in alluminio pressofuso.
Accessorio da montare successivamente in ogni momento.
Solo visiera (apparecchio Strike a parte).

Entirely in die-cast aluminium.
Accessory to be installed afterwards at any time.
Shield only (Strike fitting is supplied separately).

FILTRO COLORE | *DICHROIC FILTER*

Code + Colour

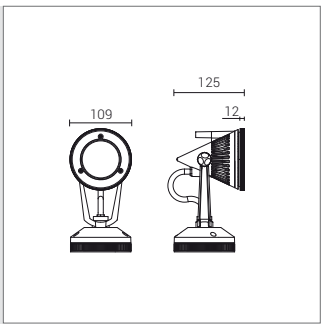

CODE	DESCRIZIONE / *DESCRIPTION*	RO VE GI AR BL
4053*	Filtro / *Filter*	

In vetro borosilicato con trattamento dicroico.
Completo di relativa cornice in alluminio pressofuso.
Solo filtro (apparecchio Strike a parte)
Filtro + visiera possibili con viti speciali.

Pirex glass and dichroic finish.
With frame in die-cast aluminium.
Filter only (Strike fitting is supplied separately).
Shield and filter can be installed together with special screws.

PICCHETTO | *SPIKE*

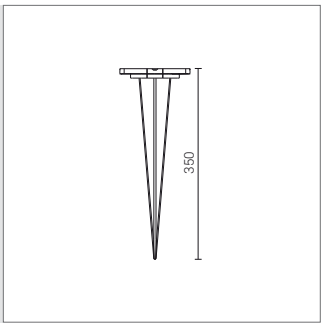

CODE	DESCRIZIONE / *DESCRIPTION*
4055	Picchetto / *Spike*

Interamente in materiale plastico.
Per cod. 4603/4604/4607/4608.
Solo picchetto (apparecchio Strike a parte).

Entirely in no corrosion tecnopolimer.
To be installed with codes 4603/4604/4607/4608.
Spike only (Strike fitting is supplied separately.

PIASTRA E CINGHIA | *PLATE AND STRAP*

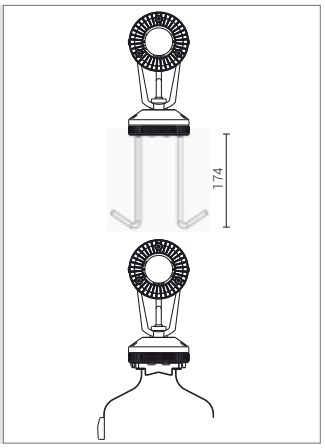

CODE	DESCRIZIONE / *DESCRIPTION*
4057	Piastra con tirafondi / *Plate with anchoring set*

Piastra in acciaio inox 304 con tirafondi per ancoraggio al terreno.
Per cod. 4603/4604/4607/4608.

Stainless-steel plate with ground anchoring set.
To be installed with codes 4603/4604/4607/4608.

CODE	DESCRIZIONE / *DESCRIPTION*
4059	Cinghia / *Strap*

Cinghia per applicazione su rami, tronchi, pali, colonne, max ø 15 cm.
Completa di cinghia, staffa, guarnizione
Per cod. 4603/4604.
Solo cinghia (apparecchio Strike a parte)

Strap for installation on branches, stumps, poles, columns, max ø 15 cm.
With strap, bracket, gasket.
To be installed with codes 4603/4604.
Strap only (Strike fitting is supplied separately).

STRIKE 2

Proiettori da parete e da terra
Wall and ground projectors

STRIKE 2 LED

Code + Colour + Tonality

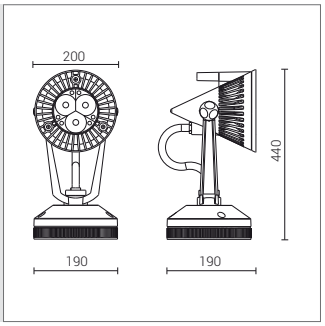

CODE	LAMP	W	lm Nominali-Real output		SI
4614*	Led	29	3600	2294	

Alimentazione 230V con driver incorporato.
Gruppo da 3 Led.
IP 66 / Classe II / IK 08
CRI 80 / Driver IN / 350 mA
230V / 50 Hz
CE
Dimmerabile a richiesta.
Tonalità 3000K o 4000K.
Aggiungere 3K o 4K al codice dopo il colore.

Driver 220-250V incorporated.
3 Led.
IP 66 / Class II / IK 08
CRI 80 / Driver IN / 350 mA
230V / 50 Hz
CE
Dim on request.
Color temperature available 3000K or 4000K.
Add 3K or 4K to the code after the color.

18°

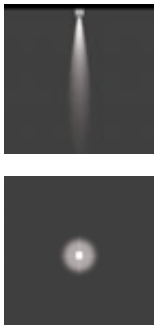

standard

38°

option
aggiungere **38** al codice
*add **38** to the code*

90°

option
aggiungere **90** al codice
*add **90** to the code*

ovalizzato
oval

option
aggiungere **OV** al codice
*add **OV** to the code*

Curve fotometriche: vedi capitolo specifico. Classe Energetica: vedi capitolo specifico.
Photometric data: go to relevant chapter. Energy class: go to code index.

STRIKE 2

Proiettori da parete e da terra
Wall and ground projectors

VISIERA | *SHIELD*

Code + Colour

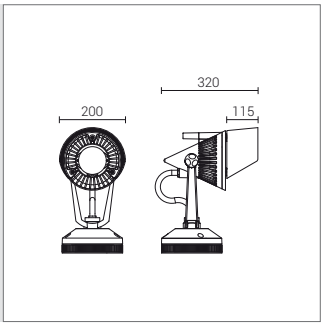

CODE	DESCRIZIONE / *DESCRIPTION*	SI
4652*	Visiera / *Shield*	

Interamente in alluminio pressofuso.
Accessorio da montare successivamente in ogni momento.
Solo visiera (apparecchio Strike a parte).

Entirely in die-cast aluminium.
Accessory to be installed afterwards at any time.
Shield only (Strike fitting is supplied separately).

FILTRO COLORE | *DICHROIC FILTER*

Code + Colour

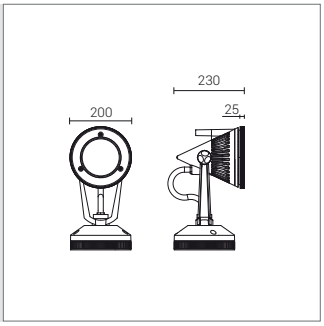

CODE	DESCRIZIONE / *DESCRIPTION*	RO VE GI AR BL
4654*	Filtro / *Filter*	

In vetro borosilicato con trattamento dicroico.
Completo di relativa cornice in alluminio pressofuso.
Solo filtro (apparecchio Strike a parte)
Filtro + visiera possibili con viti speciali.

Pirex glass and dichroic finish.
With frame in die-cast aluminium.
Filter only (Strike fitting is supplied separately).
Shield and filter can be installed together with special screws.

PICCHETTO | *SPIKE*

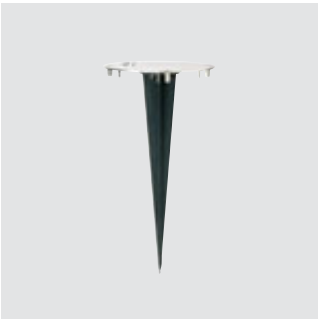

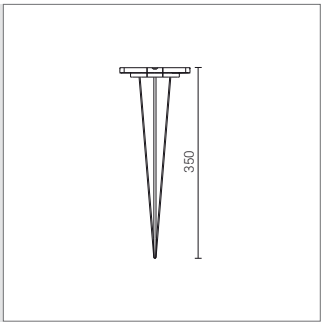

CODE	DESCRIZIONE / *DESCRIPTION*
4655	Picchetto / *Spike*

In materiale plastico con staffa in acciaio.
Per cod. 4614.
Solo picchetto (apparecchio Strike a parte).

In no corrosion tecnopolimer + steel bracket.
To be installed with code 4614.
Spike only (Strike fitting is supplied separately).

PIASTRA | *PLATE*

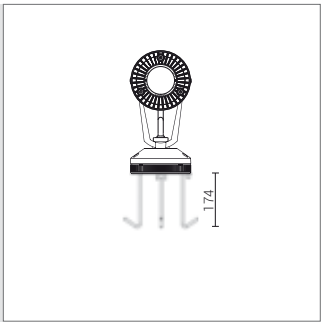

CODE	DESCRIZIONE / *DESCRIPTION*
4656	Piastra con tirafondi / *Plate with anchoring set*

Piastra in acciaio inox 304 con tirafondi per ancoraggio al terreno.
Per cod. 4614.

Stainless-steel plate with ground anchoring set.
To be installed with code 4614.