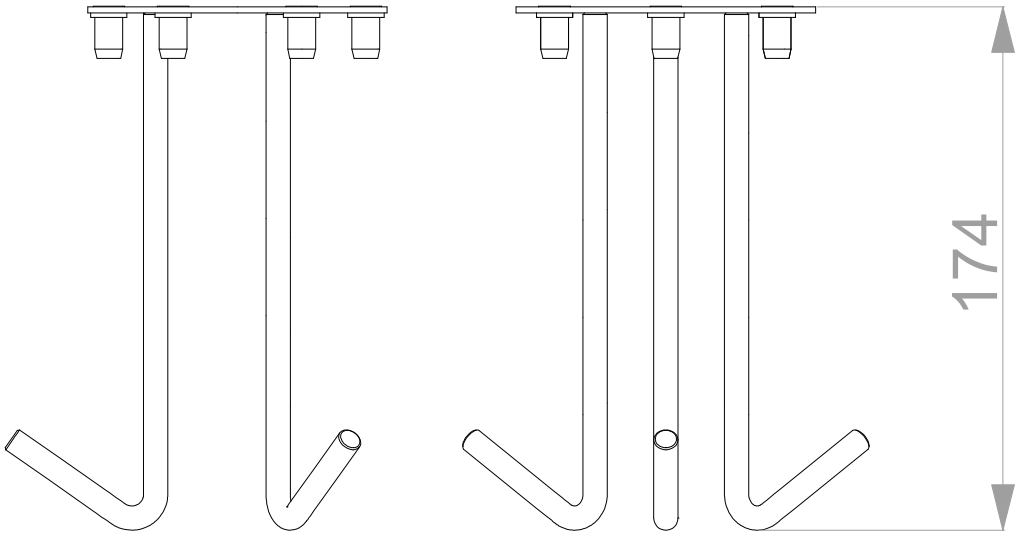
174

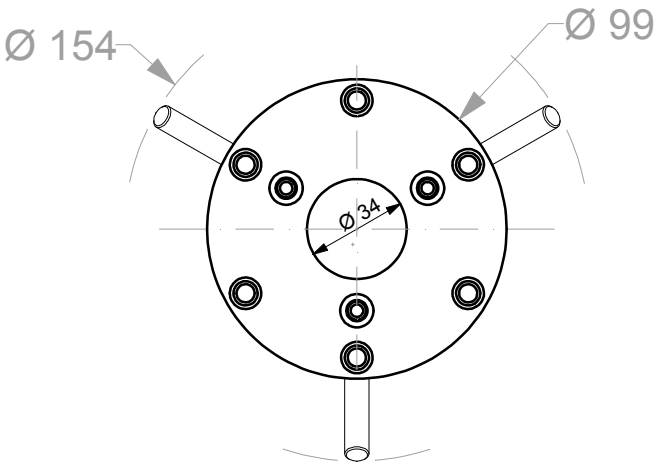
Ø 154
Ø 99
Ø 34