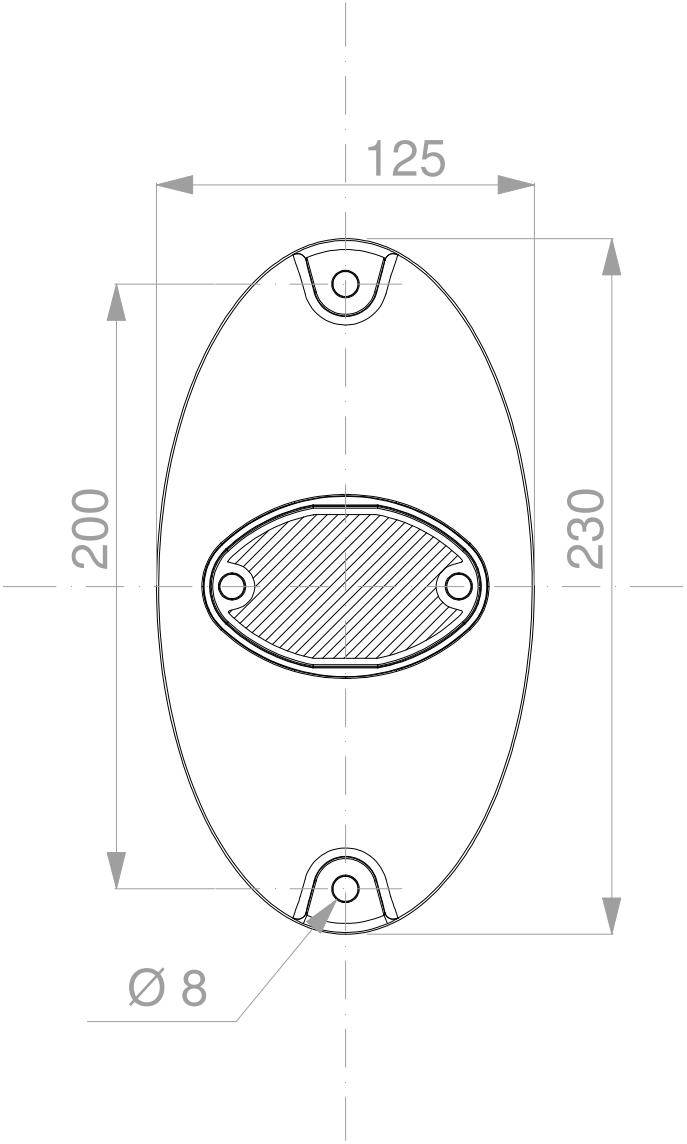
125
200
230
Ø 8