jack

Conforme alle norme europee / Conformity with European standards EN 60 598-1

Conforme aux normes européennes / Laut europäischen Gesetze EN 60 598-1

cod. 3202 – 3203 ⧈ Class II CE

goccia ILLUMINAZIONE

cod doc. 91283
cod.089128300

1

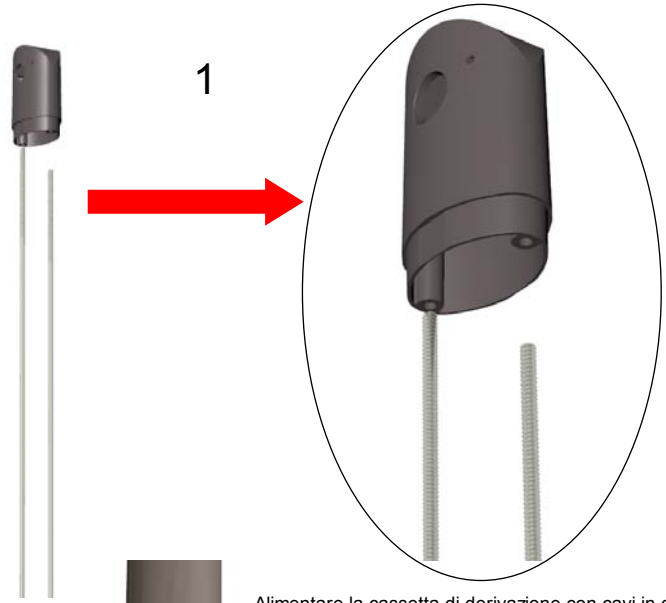

2

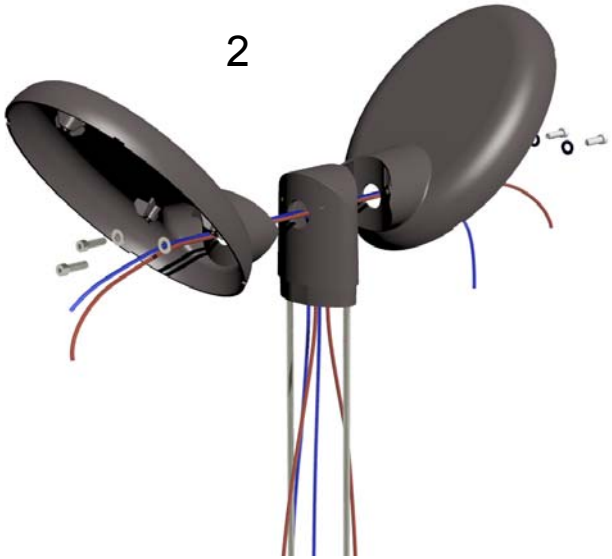

3

- Alimentare la cassetta di derivazione con cavi in doppio isolamento per mantenere la classe II
- Wire the junction box with power cables in double insulation to maintain the pole in class II
- Câbles la boite de dérivation avec câble en double isolation pour maintenir le poteau en classe II
- Die Abzweigdose mit Doppelisolierung Kabeln verdrahten, um die Schutzklasse II zu bewahren.

4

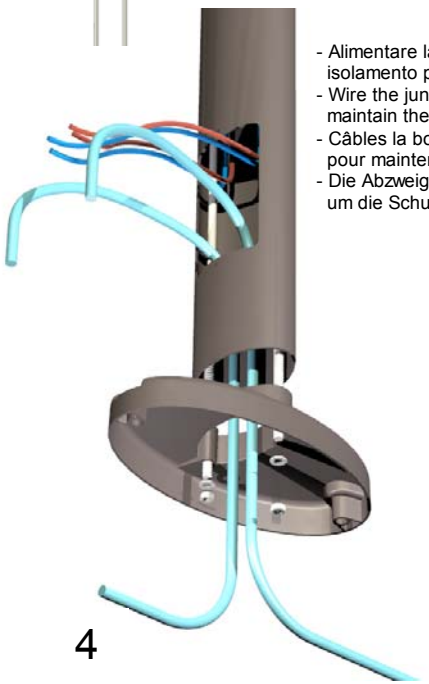

5

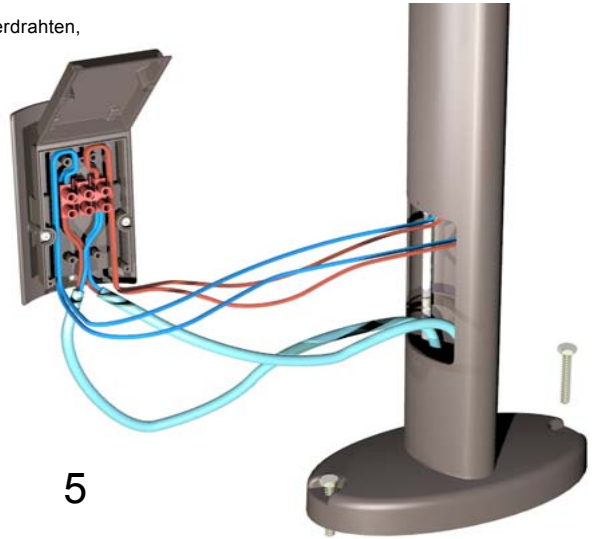
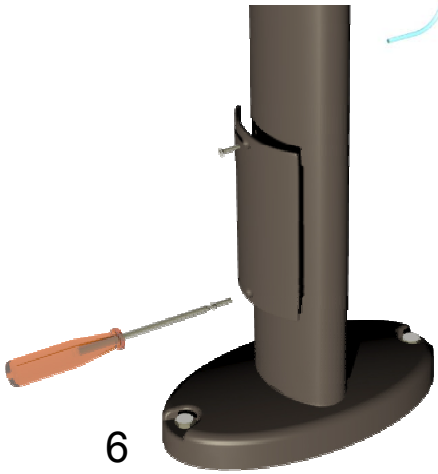
6