MULTIPLA

cod. doc. 91107
cod. 089110700

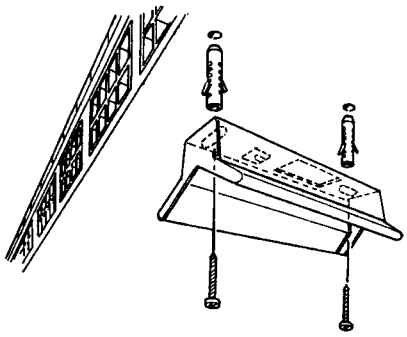

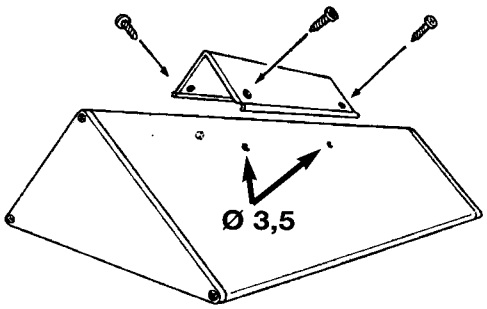

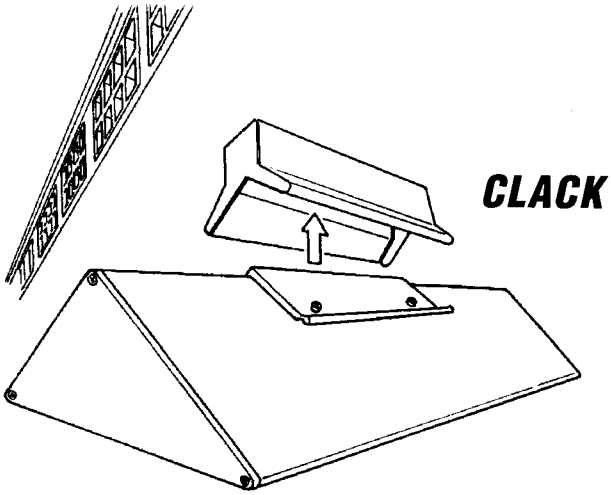

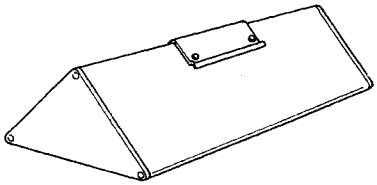

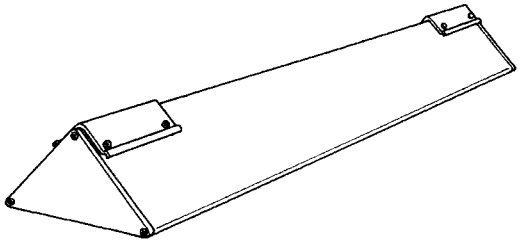

goccia
ILLUMINAZIONE