goccia ILLUMINAZIONE

CLOCK 120 LED 15W

4665



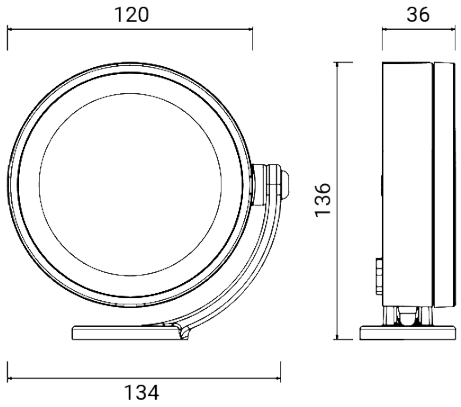

Spot d'extérieur pour installation murale, sur tige et au sol

Luminaire orientable avec blocage stable sur le point choisi

Matériel : aluminium moulé sous pression à faible teneur en cuivre

Diffuseur : verre trempé transparent ultrablanc, scellé au cadre de fermeture

Source lumineuse : module LED à tension secteur, compatible avec variateur à coupure de phase

Le spot est hermétiquement fermé avec résine à deux composants et fourni avec 1,5 m de câble enterrable H05RN-F. Le câble peut passer dans le trou approprié dans la base du bras

Finition par double peinture (primaire époxy et revêtement en poudre de polyester) après traitements anticorrosion

Versions sur demande (code supplémentaire):

MT7 Longueur de câble 7 m

HC Optique alvéolaire honeycomb 10°

Dimensions	Ø 120 x H 136 x 36 mm
Source lumineuse	LED
Puissance	15 W
Alimentation	220-240 V | 50/60 Hz
Flux lumineux source	1660 lm
Flux lumineux appareil	1050 lm
Rendement lumineux	70 lm/W
Color Rendering Index – CRI	≥80
Classe énergétique LED	E (4000K), F (2700K), F (3000K)
Durée de vie LED	L70 B10 > 45.000 h
Déviation standard de la correspondance chromatique	MacAdam step 3
Classe électrique	Classe I
Indice de protection IP	IP 67
Résistance mécanique	IK 08 (5 Joules)
Normes	EN 60598-1 / -2-1
Poids	0.72 kg
Conformité	CE UKCA

CODE OPTIONS

FINITION

AG	GRIS ALUMINIUM
AN	ANTHRACITE
BR	BRONZE
VE	VERT

sur demande:

CO	CORTEN

TEMP. DE COULEUR

27K	2700K
3K	3000K
4K	4000K

OPTIQUE

standard	40°

optique optionnelle

12	12°
90	90°

goccia ILLUMINAZIONE

Goccia Illuminazione srl
via E.Fermi 59/65 - 25020 Poncarale (BS) Italy
+39 030 2640761 - info@www.goccia.it

IMQ CERTIFIED QUALITY MANAGEMENT SYSTEM ISO 9001:2015

IQNET RECOGNIZED CERTIFICATION

CLOCK 120 LED 15W

4665

BI BLANC

CLOCK 120 LED 15W

4665

ACCESSOIRES

CLOCK STEM
TIGE H 600

4693

CLOCK STEM
TIGE H 1200

4694

CLOCK STEM
TIGE H 2300

4699

ACCESSOIRES
CONNECTEUR ÉTANCHE



1941

ACCESSOIRES
CONNECTEUR ÉTANCHE



1944

ACCESSOIRES
CONNECTEUR ÉTANCHE



1942

CLOCK
120 VISIÈRE



4669

CLOCK STEM
RACCORD



4695

CLOCK
PIQUET



4691

CLOCK
BRAS MURAL 380



4692

CLOCK STEM
SUPPORT MURAL



4681

CLOCK STEM
TIGE MURALE 900

4682

CLOCK STEM
TIGE MURALE 1800

4683

CLOCK
SANGLE

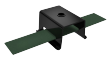

1602

CLOCK LA SÉRIE

