CLOCK 120 BLENDE

4669



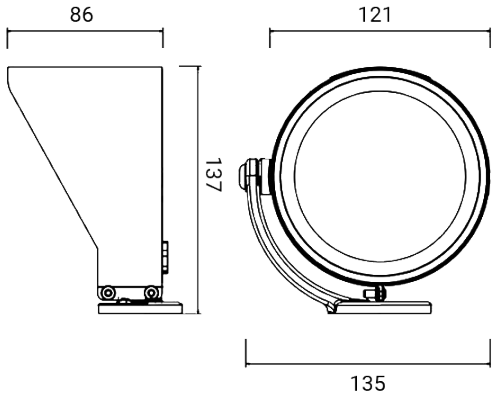

Blendschutz

Material: Edelstahl

Abmessungen	Ø 121 x H 137 x 86 mm
Gewicht	0.11 kg
Konformität	CE UK CA

CLOCK 120 BLENDE

4669

FIXTURES RELATED

CLOCK
120



4664

CLOCK
120



4665

CLOCK RGBW
120



1187

CODE OPTIONS

FINISHING

AG	ALUMINIUMGRAU
AN	ANTHRAZIT
BR	BRONZE
VE	GRÜN

auf Anfrage:

CO	CORTEN
BI	WEISS