DOCKS ALUMINIUM – ABDECKUNG E27 75W

9067



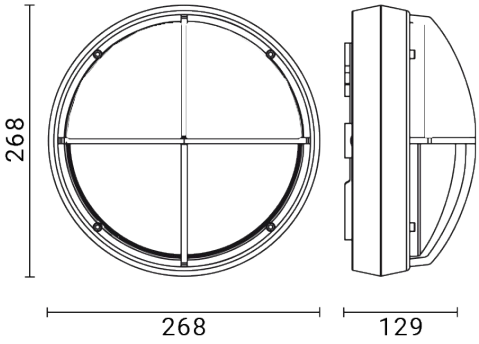

Wandleuchte für den Außenbereich

Material: Gehäuse und Sockel aus Aluminiumdruckguss mit geringem Kupferanteil / Interne Aluminiumplatte

Diffusor: UV-beständiges opales Polycarbonat / Silikondichtung

Die Leuchte wird ohne Leuchtmittel geliefert

Rückseitige Kabeleinführung

Edelstahlschrauben

Finish mit doppelter Lackierung (Epoxid-Grundierung und Polyester-Pulverbeschichtung) nach Korrosionsschutzbehandlungen

Abmessungen	Ø 268 x 129 mm
Lichtquelle	E27
Lichtquelleninfo	L < 153 mm
Wattleistung	75 W
Stromversorgung	220-240 V | 50/60 Hz
Elektrische Schutzklasse	Klasse I
Schutzart IP	IP 66
Mechanische Schlagfestigkeit	IK 10 (20 joules)
Normen	EN 60598-1 / -2-1
Gewicht	1.58 kg
Konformität	CE UK CA

CODE OPTIONS

FINISHING

AG	ALUMINIUMGRAU
AN	ANTHRAZIT
BI	WEISS

Goccia Illuminazione srl
via E.Fermi 59/65 - 25020 Poncarale (BS) Italy
+39 030 2640761 - info@www.goccia.it

IMQ CERTIFIED QUALITY MANAGEMENT SYSTEM ISO 9001:2015
IQNET RECOGNIZED CERTIFICATION