goccia ILLUMINAZIONE

DOCKS INOX E27 75W

9070

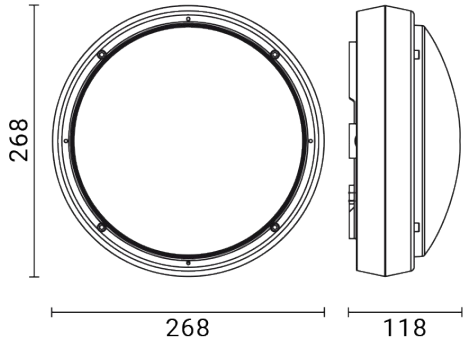

Luminaria de exterior para instalación en pared/techo

Material: cuerpo en acero inoxidable AISI 316L / Base en aluminio inyectado / Placa interior en aluminio

Difusor: policarbonato opalino resistente a los rayos UV / Junta de silicona

Luminaria suministrada sin fuente luminosa

Entrada de cables trasera

Tornillos de acero inoxidable

Acabado con doble barnizado (imprimación epoxi y recubrimiento en polvo de poliéster) tras tratamientos anticorrosión

Dimensiones	Ø 268 x 118 mm
Fuente de luz	E27
Info fuente de luz	L < 153 mm
Potencia	75 W
Voltaje/Frecuencia	220-240 V | 50/60 Hz
Clase de aislamiento eléctrico	Clase I
Clase de protección IP	IP 66
Resistencia al impacto mecánico	IK 10 (20 joules)
Normas	EN 60598-1 +2-1
Peso	1.04 kg
Conformidad	CE UK CA

CODE OPTIONS

ACABADO

IN ACERO INOXIDABLE

goccia ILLUMINAZIONE

Goccia Illuminazione srl
via E.Fermi 59/65 - 25020 Poncarale (BS) Italy
+39 030 2640761 - info@www.goccia.it

IMQ CERTIFIED QUALITY MANAGEMENT SYSTEM ISO 9001:2015
IQNET RECOGNIZED CERTIFICATION