goccia ILLUMINAZIONE

DOCKS INOX – GRILLE E27 75W

9074

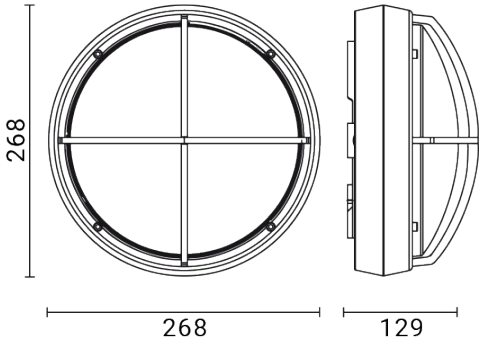

Luminaire d'extérieur pour installation au mur/plafond

Matériel : corps en acier inoxydable AISI 316L / Base en aluminium moulé sous pression / Plaque interne en aluminium

Diffuseur : polycarbonate opale résistant aux UV / Joint d'étanchéité en silicone

Luminaire fourni sans source lumineuse

Entrée des câbles postérieure

Vis en acier inoxydable

Finition par double peinture (primaire époxy et revêtement en poudre de polyester) après traitements anticorrosion

Dimensions	Ø 268 x 129 mm
Source lumineuse	E27
Info source lumineuse	L < 153 mm
Puissance	75 W
Alimentation	220-240 V | 50/60 Hz
Classe électrique	Classe I
Indice de protection IP	IP 66
Résistance mécanique	IK 10 (20 joules)
Normes	EN 60598-1 +2-1
Poids	1.19 kg
Conformité	CE UK CA

CODE OPTIONS

FINITION

IN ACIER INOXYDABLE

goccia ILLUMINAZIONE

Goccia Illuminazione srl
via E.Fermi 59/65 - 25020 Poncarale (BS) Italy
+39 030 2640761 - info@www.goccia.it

IMQ CERTIFIED QUALITY MANAGEMENT SYSTEM ISO 9001:2015

IQNET RECOGNIZED CERTIFICATION