goccia ILLUMINAZIONE

DOCKS ALUMINIUM LED 15W

9104

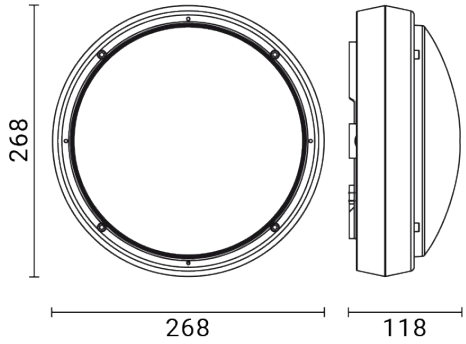

Wand-/Deckenleuchte für den Außenbereich

Material: Gehäuse und Sockel aus Aluminiumdruckguss mit geringem Kupferanteil / Interne Aluminiumplatte

Diffusor: UV-beständiges opales Polycarbonat / Silikondichtung

Eingebauter Treiber

Lichtquelle: LED-Einheit

Rückseitige Kabeleinführung

Edelstahlschrauben

Finish mit doppelter Lackierung (Epoxid-Grundierung und Polyester-Pulverbeschichtung) nach Korrosionsschutzbehandlungen

Versionen auf Anfrage (Zusatzcode):
D Dimmbare Version

Abmessungen	Ø 268 x 118 mm
Lichtquelle	LED
Wattleistung	15 W
Spannung/Frequenz	220-240 V | 50/60 Hz
Lichtquellenlichtstrom	2300 lm
Leuchtenlichtstrom	600 lm
Leuchten-Lichtausbeute	40 lm/W
Color Rendering Index – CRI	80
LED-Energieeffizienzklasse	C
Elektrische Schutzklasse	Klasse I
Schutzart IP	IP 66
Mechanische Schlagfestigkeit	IK 10 (20 joules)
Normen	EN 60598-1 +2-1
Gewicht	1.36 kg
Konformität	CE UKCA

CODE OPTIONS

FINISHING

AG	ALUMINIUMGRAU
AN	ANTHRAZIT
BI	WEISS

FARBTEMPERATUR

27K	2700K
3K	3000K
4K	4000K

OPTIK

standard	DIFFUSE

goccia ILLUMINAZIONE

Goccia Illuminazione srl
via E.Fermi 59/65 - 25020 Poncarale (BS) Italy
+39 030 2640761 - info@www.goccia.it

IMQ CERTIFIED QUALITY MANAGEMENT SYSTEM ISO 9001:2015

IQNET RECOGNIZED CERTIFICATION