goccia ILLUMINAZIONE

DOCKS ALUMINIUM – GRILLE LED 15W

9121

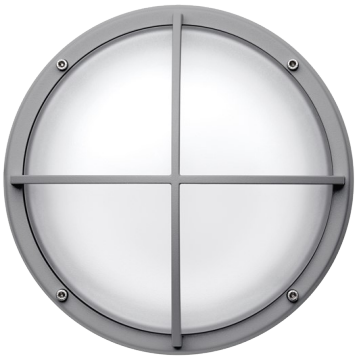

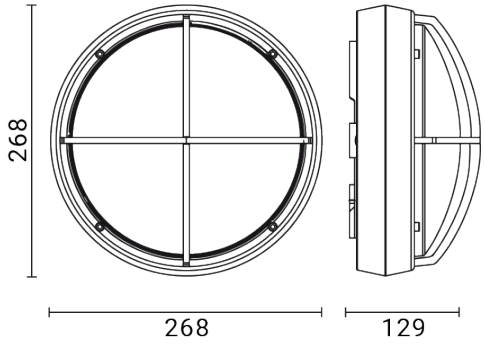

Luminaire d'extérieur pour installation au mur/plafond

Matériel : corps et base en aluminium moulé sous pression à faible teneur en cuivre / Plaque interne en aluminium

Diffuseur : polycarbonate opale résistant aux UV / Joint d'étanchéité en silicone

Driver integré

Source lumineuse : unité LED

Entrée des câbles postérieure

Vis en acier inoxydable

Finition par double peinture (primaire époxy et revêtement en poudre de polyester) après traitements anticorrosion

Versions sur demande (code supplémentaire):

D Version dimmable

Dimensions	Ø 268 x 129 mm
Source lumineuse	LED
Puissance	15 W
Alimentation	220-240 V | 50/60 Hz
Flux lumineux source	2300 lm
Flux lumineux appareil	600 lm
Rendement lumineux	40 lm/W
Color Rendering Index – CRI	80
Classe énergétique LED	C
Classe électrique	Classe I
Indice de protection IP	IP 66
Résistance mécanique	IK 10 (20 joules)
Normes	EN 60598-1 +2-1
Poids	1.93 kg
Conformité	CE UKCA

CODE OPTIONS

FINITION

AG	GRIS ALUMINIUM
AN	ANTHRACITE
BI	BLANC

TEMP. DE COULEUR

27K	2700K
3K	3000K
4K	4000K

goccia ILLUMINAZIONE

Goccia Illuminazione srl
via E.Fermi 59/65 - 25020 Poncarale (BS) Italy
+39 030 2640761 - info@www.goccia.it

IMQ CERTIFIED QUALITY MANAGEMENT SYSTEM ISO 9001:2015
IQNET RECOGNIZED CERTIFICATION