goccia ILLUMINAZIONE

DOCKS ALLUMINIO – PALPEBRA LED 15W

9127

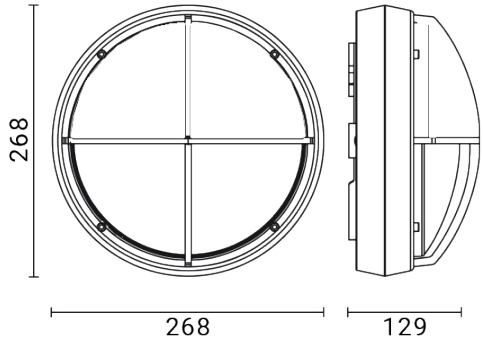

Apparecchio illuminante da esterno per installazione a parete/soffitto

Materiale: corpo e base in alluminio pressofuso a basso tenore di rame / Piattello interno in alluminio

Diffusore: policarbonato opale anti UV / Guarnizione di tenuta in silicone

Driver incorporato

Sorgente luminosa: unità LED

Ingresso cavi dal retro

Viti in acciaio inox

Finitura con doppia verniciatura (fondo epossidico e rivestimento di polvere poliestere) dopo trattamenti anticorrosivi

Versioni su richiesta (codice aggiuntivo):

D Versione dimmerabile

Dimensioni	Ø 268 x 129 mm
Sorgente luminosa	LED
Potenza	15 W
Alimentazione	220-240 V | 50/60 Hz
Flusso luminoso sorgente	2300 lm
Flusso luminoso apparecchio	298 lm
Efficienza luminosa apparecchio	20 lm/W
Color Rendering Index – CRI	80
Classe energetica LED	C
Classe di isolamento elettrico	Classe I
Grado di protezione IP	IP 66
Grado di resistenza agli impatti	IK 10 (20 joules)
Norme	EN 60598-1 +2-1
Peso	1.68 kg
Conformità	CE UKCA

OPZIONI CODICE

FINITURA		TEMP. COLORE	
AG	GRIGIO ALLUMINIO	**27K**	2700K
AN	ANTRACITE	**3K**	3000K
BI	BIANCO	**4K**	4000K