goccia ILLUMINAZIONE

LUNETTE Ø 235 LED 15W

9201

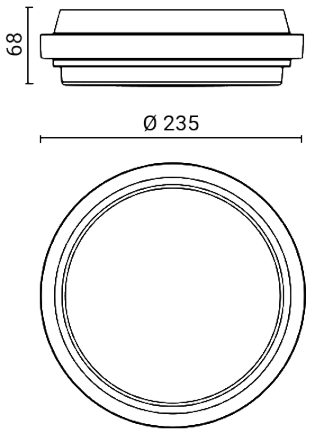

Luminaire d'extérieur pour installation au mur/plafond

Épaisseur minimale

Matériel : corps en aluminium moulé sous pression à faible teneur en cuivre / Plaque interne de support de câble en aluminium 99,8

Diffuseur : polycarbonate opale résistant aux UV / Joint d'étanchéité en silicone

Driver integré

Source lumineuse : unité LED

Câblage traversant possible avec double entrée des câbles

Aucune vis frontale visible

Finition par double peinture (primaire époxy et revêtement en poudre de polyester) après traitements anticorrosion

Versions sur demande (code supplémentaire):

S Version avec détecteur

D* Version dimmable

Dimensions	Ø 235 x 68 mm
Source lumineuse	LED
Puissance	15 W
Alimentation	220-240 V | 50/60 Hz
Flux lumineux source	2308 lm
Flux lumineux appareil	1587 lm
Rendement lumineux	106 lm/W
Color Rendering Index – CRI	80
Classe énergétique LED	C
Durée de vie LED	L70 B50 102.000 h
Déviation standard de la correspondance chromatique	MacAdam step 3
Classe électrique	Classe I
Indice de protection IP	IP 65
Résistance mécanique	IK 10 (20 joules)
Normes	EN 60598-1 +2-1
Poids	1.2 kg
Conformité	CE UK CA

CODE OPTIONS

FINITION

AG	GRIS ALUMINIUM
AN	ANTHRACITE
CO	CORTEN
BR	BRONZE
BI	BLANC

TEMP. DE COULEUR

27K	2700K
3K	3000K
4K	4000K

LUNETTE Ø 235 LED 15W

9201

ACCESSOIRES

LUNETTE
Ø 235 ENTRETOISE

9211
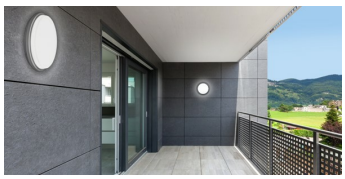
LUNETTE LA SÉRIE