goccia ILLUMINAZIONE

LUX SHOWER 200 LED 23W

1087



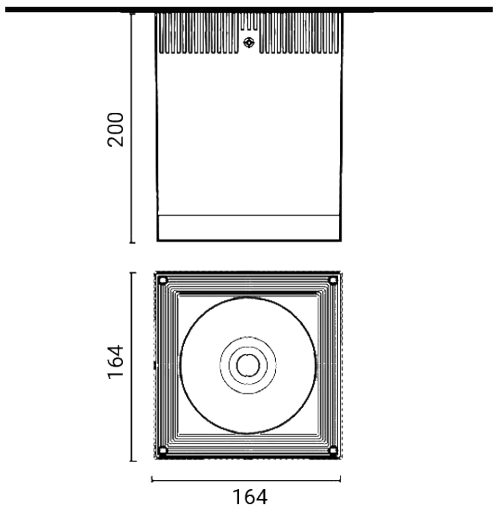

Luminaria de exterior para instalación en techo

Material: cuerpo y marco sujeta cristal en aluminio inyectado de bajo contenido en cobre

Difusor: vidrio templado transparente ultrablanco

Driver incluido

Fuente luminosa: unidad LED

Entrada de cables trasera

Acabado con doble barnizado (imprimación epoxi y recubrimiento en polvo de poliéster) tras tratamientos anticorrosión

Versiones bajo pedido (código adicional):

D* Versión regulable

Dimensiones	164 x 164 x H 200 mm
Fuente de luz	LED
Potencia	23 W
Fuente de alimentación	220-240 V | 50/60 Hz
Flujo luminoso fuente	3329 lm
Flujo luminoso luminaria	2434 lm
Eficiencia luminosa luminaria	106 lm/W
Color Rendering Index – CRI	≥80
Clase energética LED	E
Vida útil LED	L80 B10 86.000 h
Desviación estándar de la coincidencia de color	MacAdam step 3
Clase de aislamiento eléctrico	Clase II
Clase de protección IP	IP 65
Resistencia al impacto mecánico	IK 08 (5 Joules)
Normas	EN 60598-1 / -2-1
Peso	4.4 kg
Conformidad	CE UK CA

CODE OPTIONS

ACABADO

AG	GRIS ALUMINIO
AN	ANTRACITA
BI	BLANCO

a petición:

CO	CORTEN

TEMP. DE COLOR

27K	2700K
3K	3000K
4K	4000K

ÓPTICA

standard	38°

optional optics

18	18°
70	70°

goccia ILLUMINAZIONE

Goccia Illuminazione srl
via E.Fermi 59/65 - 25020 Poncarale (BS) Italy
+39 030 2640761 - info@www.goccia.it

IMQ CERTIFIED QUALITY MANAGEMENT SYSTEM ISO 9001:2015

IQNET RECOGNIZED CERTIFICATION

LUX SHOWER 200 LED 23W

1087

BR BRONZE

LUX SHOWER 200 LED 23W

1087

LUX SHOWER LA SERIE



