goccia ILLUMINAZIONE

LUX SHOWER 30 LED 10W

1221



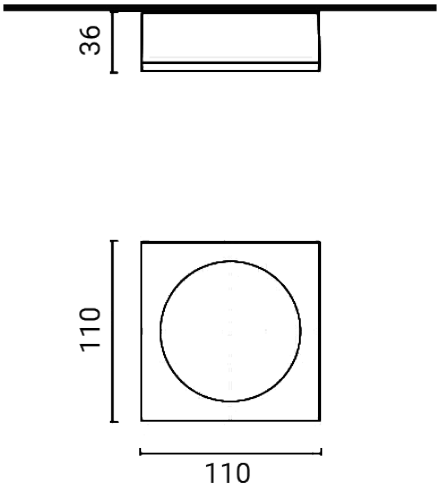

Apparecchio illuminante da esterno per installazione a soffitto

Materiale: corpo e cornice fermavetro in alluminio pressofuso a basso tenore di rame

Diffusore: vetro temprato trasparente ultrawhite

Sorgente luminosa: modulo LED a tensione di rete, compatibile con dimmer a taglio di fase

Ingresso cavi dal retro / Accessorio opzionale distanziale per ingresso cavi laterale

Finitura con doppia verniciatura (fondo epossidico e rivestimento di polvere poliestere) dopo trattamenti anticorrosivi

Versioni su richiesta (codice aggiuntivo):

24V Bassa tensione 24V

Dimensioni	110 x 110 x H 36 mm
Sorgente luminosa	LED
Potenza	10 W
Alimentazione	220-240 V | 50/60 Hz
Flusso luminoso sorgente	1125 lm
Flusso luminoso apparecchio	750 lm
Efficienza luminosa apparecchio	75 lm/W
Color Rendering Index – CRI	≥80
Classe energetica LED	E (4000K), F (2700K), F (3000K)
Durata vita LED	L70 B10 > 45.000 h
Deviazione standard della corrispondenza colore	MacAdam step 3
Classe di isolamento elettrico	Classe I
Grado di protezione IP	IP 65
Grado di resistenza agli impatti	IK 08 (5 Joules)
Norme	EN 60598-1 / -2-1
Peso	0.46 kg
Conformità	CE UKCA

OPZIONI CODICE

FINITURA

AG	GRIGIO ALLUMINIO
AN	ANTRACITE
BI	BIANCO

su richiesta:

CO	CORTEN
BR	BRONZO

TEMP. COLORE

27K	2700K
3K	3000K
4K	4000K

OTTICA

standard	40°

ottica opzionale

12	12°
90	90°

goccia ILLUMINAZIONE

Goccia Illuminazione srl
via E.Fermi 59/65 - 25020 Poncarale (BS) Italy
+39 030 2640761 - info@www.goccia.it

IMQ CERTIFIED QUALITY MANAGEMENT SYSTEM ISO 9001:2015

IQNET RECOGNIZED CERTIFICATION

LUX SHOWER 30 LED 10W

1221

LUX SHOWER LA SERIE



