PASSUM DOWNLIGHT Ø 70 LED 3W

1470





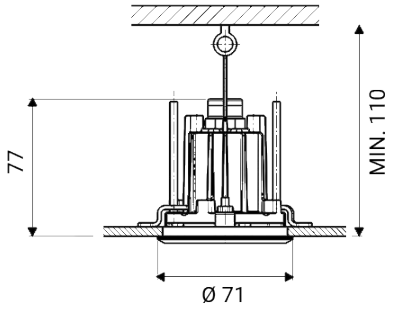

Luminaria de exterior empotrable para instalación en techo

Adaptado para la instalación en falso techo / Dotado de abrazaderas de fijación para falso techo grosor de 5 a 50 mm / Agujero de falso techo Ø min. 65 mm - Ø max. 66 mm

Dotada de brida de cierre de aluminio

Material: aluminio inyectado de bajo contenido en cobre

Difusor: vidrio templado transparente ultrablanco

Driver externo a 24 Vdc para conexión en paralelo, conforme a la norma EN 61347-2-13, suministrado por separado

PWM regulable con driver externo específico, conforme a la norma EN 61347-2-13, suministrado por separado

Fuente luminosa: unidad LED

Ópticas fijas

Pre-cableada con 0,2 m de cable de silicona y conectores de aislamiento termocontraíbles / Equipada de cable de seguridad anticaída

Tornillos de acero inoxidable

Acabado con doble barnizado (imprimación epoxi y recubrimiento en polvo de poliéster) tras tratamientos anticorrosión

Dimensiones	Ø 71 x H 77 x H2 >110 mm
Fuente de luz	LED
Potencia	3 W
Fuente de alimentación	24 Vdc
Flujo luminoso fuente	300 lm
Flujo luminoso luminaria	162 lm
Eficiencia luminosa luminaria	54 lm/W
Color Rendering Index – CRI	80
Clase energética LED	C (4000K), D (2700K), D (3000K)
Vida útil LED	L70 B50 > 60.000 h
Desviación estándar de la coincidencia de color	MacAdam step 3
Clase de aislamiento eléctrico	Clase III
Clase de protección IP	IP 65/67
Resistencia al impacto mecánico	IK 08 (5 Joules)
Normas	EN 60598-1 / -2-2
Peso	0.21 kg
Conformidad	CE UKCA

CODE OPTIONS

ACABADO

AG	GRIS ALUMINIO
AN	ANTRACITA

a petición:

IN	ACERO INOXIDABLE

TEMP. DE COLOR

27K	2700K
3K	3000K
4K	4000K

ÓPTICA

standard	38°

optional optics

18	18°
90	90°

Goccia Illuminazione srl
via E.Fermi 59/65 - 25020 Poncarale (BS) Italy
+39 030 2640761 - info@www.goccia.it

PASSUM DOWNLIGHT Ø 70 LED 3W

1470

ACCESORIOS

ACCESORIOS
DRIVER 24V – 24W



1924

ACCESORIOS
DRIVER 24V – 60W



1925

ACCESORIOS
DRIVER PWM



1953

PASSUM DOWNLIGHT LA SERIE





