PASSUM DOWNLIGHT Ø 245 LED 23W

1471



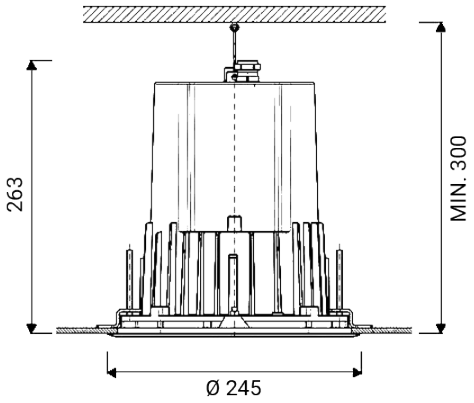

Deckeneinbauleuchte für den Außenbereich

Geeignet für den Einbau in Zwischendecken / Montagebügel für Zwischendecken mit Stärken von 5 bis 50 mm / Bohrung der Zwischendecke Ø min. 225 mm - Ø max. 226 mm

Aluminium-Verschlussflansch inbegriffen

Material: Aluminiumdruckguss mit geringem Kupferanteil

Diffusor: ultraweißes transparentes gehärtetes Glas

Eingebauter Treiber

Lichtquelle: LED-Einheit

Schwenkbare Optiken ±15°

Mit 0,5 m erdverlegbarem H07RN-F Kabel (optionale wasserdichte Verbinder separat zu bestellen) / Mit Sicherheitskabel

Edelstahlschrauben

Finish mit doppelter Lackierung (Epoxid-Grundierung und Polyester-Pulverbeschichtung) nach Korrosionsschutzbehandlungen

Versionen auf Anfrage (Zusatzcode):

D*	Dimmbare Version
RGBW	RGBW-Version

Abmessungen	Ø 245 x H 263 x H2 >300 mm
Lichtquelle	LED
Wattleistung	23 W
Stromversorgung	220-240 V | 50/60 Hz
Lichtquellenlichtstrom	3329 lm
Leuchten-Lichtstrom	2434 lm
Leuchten-Lichtausbeute	106 lm/W
Color Rendering Index – CRI	80
LED-Energieeffizienzklasse	E
LED Lebensdauer	L80 B10 86.000 h
Standardabweichung der Farbabstimmung	MacAdam step 3
Elektrische Schutzklasse	Klasse I
Schutzart IP	IP 65/67
Mechanische Schlagfestigkeit	IK 10 (20 joules)
Normen	EN 60598-1 / -2-2
Gewicht	3.7 kg
Konformität	CE UKCA

CODE OPTIONS

FINISHING

AG	ALUMINIUMGRAU
AN	ANTHRAZIT

auf Anfrage:

IN	EDELSTAHL

FARBTEMPERATUR

27K	2700K
3K	3000K
4K	4000K

OPTIK

standard	38°

optional optics

18	18°
70	70°

goccia ILLUMINAZIONE

Goccia Illuminazione srl
via E.Fermi 59/65 - 25020 Poncarale (BS) Italy
+39 030 2640761 - info@www.goccia.it

IMQ CERTIFIED QUALITY MANAGEMENT SYSTEM ISO 9001:2015
IQNET RECOGNIZED CERTIFICATION

PASSUM DOWNLIGHT Ø 245 LED 23W

1471

ZUBEHÖR

ZUBEHÖR
WASSERDICHTES ANSCHLUSSSTÜCK



1941

ZUBEHÖR
WASSERDICHTES ANSCHLUSSSTÜCK



1944

ZUBEHÖR
WASSERDICHTES ANSCHLUSSSTÜCK



1942

PASSUM DOWNLIGHT DIE SERIE





