goccia ILLUMINAZIONE

PASSUM DOWNLIGHT Ø 125 LED 8W

1472



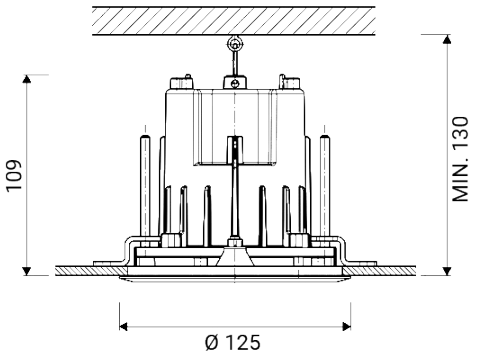

Apparecchio illuminante per esterni da incasso a soffitto

Adatto per l'installazione su controsoffitto / Staffe di fissaggio in dotazione per controsoffitto di spessore da 5 a 50 mm / Foro controsoffitto Ø min. 115 mm - Ø max. 116 mm

Completo di flangia di chiusura in alluminio

Materiale: alluminio pressofuso a basso tenore di rame

Diffusore: vetro temprato trasparente ultrawhite

Driver incorporato

Sorgente luminosa: unità LED

Ottiche basculanti ±15°

Fornito con 0,5 m di cavo interrabile H07RN-F (giunti stagni di connessione opzionali da ordinare separatamente) / Completo di cavo di sicurezza anticaduta

Viti in acciaio inox

Finitura con doppia verniciatura (fondo epossidico e rivestimento di polvere poliestere) dopo trattamenti anticorrosivi

Versioni su richiesta (codice aggiuntivo):

D*	Versione dimmerabile
**V	Bassa tensione 10÷52V
RGBW	Versione RGBW

Dimensioni	Ø 125 x H 109 x H2 >130 mm
Sorgente luminosa	LED
Potenza	8 W
Alimentazione	100-240 V | 50/60 Hz
Flusso luminoso sorgente	951 lm
Flusso luminoso apparecchio	636 lm
Efficienza luminosa apparecchio	80 lm/W
Color Rendering Index – CRI	80
Classe energetica LED	E
Durata vita LED	L80 B10 86.000 h
Deviazione standard della corrispondenza colore	MacAdam step 3
Classe di isolamento elettrico	Classe I
Grado di protezione IP	IP 65/67
Grado di resistenza agli impatti	IK 10 (20 joules)
Norme	EN 60598-1 / -2-2
Peso	0.8 kg
Conformità	CE UK CA

OPZIONI CODICE

FINITURA

AG	GRIGIO ALLUMINIO
AN	ANTRACITE

su richiesta:

IN	ACCIAO INOX

TEMP. COLORE

27K	2700K
3K	3000K
4K	4000K

OTTICA

standard	38°

ottica opzionale

18	18°
90	90°

PASSUM DOWNLIGHT Ø 125 LED 8W

1472

ACCESSORI

ACCESSORI
GIUNTO STAGNO



1941

ACCESSORI
GIUNTO STAGNO



1944

ACCESSORI
GIUNTO STAGNO



1942

PASSUM DOWNLIGHT LA SERIE





