PASSUM DOWNLIGHT Ø 125 GU10 5W

1473



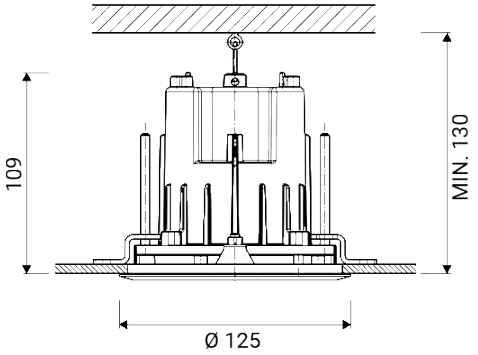

Luminaria de exterior empotrable para instalación en techo

Adaptado para la instalación en falso techo / Dotado de abrazaderas de fijación para falso techo grosor de 5 a 50 mm / Agujero de falso techo Ø min. 115 mm - Ø max. 116 mm

Dotada de brida de cierre de aluminio

Material: aluminio inyectado de bajo contenido en cobre

Difusor: vidrio templado transparente ultrablanco

Driver no necesario

Luminaria suministrada sin fuente luminosa

Óptica basculante ±8°

Pre-cableada con 0,5 m de cable enterrable H07RN-F (conectores estancos opcionales a pedir por separado) / Equipada de cable de seguridad anticaída

Tornillos de acero inoxidable

Acabado con doble barnizado (imprimación epoxi y recubrimiento en polvo de poliéster) tras tratamientos anticorrosión

Dimensiones	Ø 125 x H 109 x H2 >130 mm
Fuente de luz	GU10
Info fuente de luz	L < 57 mm
Potencia	5 W
Fuente de alimentación	220-240 V | 50/60 Hz
Clase de aislamiento eléctrico	Clase I
Clase de protección IP	IP 65/67
Resistencia al impacto mecánico	IK 10 (20 joules)
Normas	EN 60598-1 / -2-2
Peso	0.7 kg
Conformidad	CE UK CA

CODE OPTIONS

ACABADO

AG GRIS ALUMINIO
AN ANTRACITA

a petición:

IN ACERO INOXIDABLE

PASSUM DOWNLIGHT Ø 125 GU10 5W

1473

ACCESORIOS

ACCESORIOS
CONNECTOR ESTANCO



1941

ACCESORIOS
CONNECTOR ESTANCO



1944

ACCESORIOS
CONNECTOR ESTANCO



1942

PASSUM DOWNLIGHT LA SERIE





