PASSUM DOWNLIGHT Ø 125 GU10 5W

1473





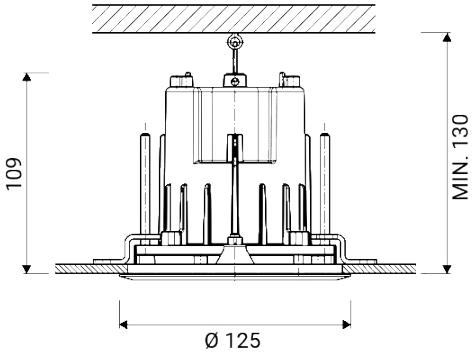

Apparecchio illuminante per esterni da incasso a soffitto

Adatto per l'installazione su controsoffitto / Staffe di fissaggio in dotazione per controsoffitto di spessore da 5 a 50 mm / Foro controsoffitto Ø min. 115 mm - Ø max. 116 mm

Completo di flangia di chiusura in alluminio

Materiale: alluminio pressofuso a basso tenore di rame

Diffusore: vetro temprato trasparente ultrawhite

Driver non necessario

Apparecchio fornito senza sorgente luminosa

Ottica basculante ±8°

Fornito con 0,5 m di cavo interrabile H07RN-F (giunti stagni di connessione opzionali da ordinare separatamente) / Completo di cavo di sicurezza anticaduta

Viti in acciaio inox

Finitura con doppia verniciatura (fondo epossidico e rivestimento di polvere poliestere) dopo trattamenti anticorrosivi

Dimensioni	Ø 125 x H 109 x H2 >130 mm
Sorgente luminosa	GU10
Info sorgente luminosa	L < 57 mm
Potenza	5 W
Alimentazione	220-240 V | 50/60 Hz
Classe di isolamento elettrico	Classe I
Grado di protezione IP	IP 65/67
Grado di resistenza agli impatti	IK 10 (20 joules)
Norme	EN 60598-1 / -2-2
Peso	0.7 kg
Conformità	CE UKCA

OPZIONI CODICE

FINITURA

AG GRIGIO ALLUMINIO
AN ANTRACITE

su richiesta:

IN ACCIAO INOX

Goccia Illuminazione srl
via E.Fermi 59/65 - 25020 Poncarale (BS) Italy
+39 030 2640761 - info@www.goccia.it

PASSUM DOWNLIGHT Ø 125 GU10 5W

1473

ACCESSORI

ACCESSORI
GIUNTO STAGNO



1941

ACCESSORI
GIUNTO STAGNO



1944

ACCESSORI
GIUNTO STAGNO



1942

PASSUM DOWNLIGHT LA SERIE





