PASSUM DOWNLIGHT Ø 245 LED 29.5W

1476



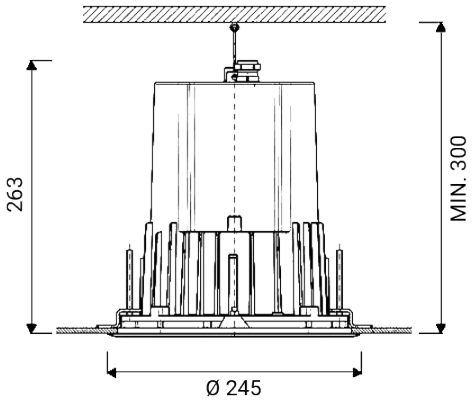

Apparecchio illuminante per esterni da incasso a soffitto

Adatto per l'installazione su controsoffitto / Staffe di fissaggio in dotazione per controsoffitto di spessore da 5 a 50 mm / Foro controsoffitto Ø min. 225 mm - Ø max. 226 mm

Completo di flangia di chiusura in alluminio

Materiale: alluminio pressofuso a basso tenore di rame

Diffusore: vetro temprato trasparente ultrawhite

Driver incorporato

Sorgente luminosa: unità LED

Ottiche basculanti ±25°

Fornito con 0,5 m di cavo interrabile H07RN-F (giunti stagni di connessione opzionali da ordinare separatamente) / Completo di cavo di sicurezza anticaduta

Viti in acciaio inox

Finitura con doppia verniciatura (fondo epossidico e rivestimento di polvere poliestere) dopo trattamenti anticorrosivi

Versioni su richiesta (codice aggiuntivo):

D*	Versione dimmerabile
RGBW	Versione RGBW

Dimensioni	Ø 245 x H 263 x H2 >300 mm
Sorgente luminosa	LED
Sorgenti multiple	3x
Potenza	29.5 W
Alimentazione	220-240 V | 50/60 Hz
Flusso luminoso sorgente	4215 lm
Flusso luminoso apparecchio	3180 lm
Efficienza luminosa apparecchio	108 lm/W
Color Rendering Index – CRI	80
Classe energetica LED	E (3000K), E (4000K), F (2700K)
Durata vita LED	L80 B10 86.000 h
Deviazione standard della corrispondenza colore	MacAdam step 3
Classe di isolamento elettrico	Classe I
Grado di protezione IP	IP 65/67
Grado di resistenza agli impatti	IK 10 (20 joules)
Norme	EN 60598-1 / -2-2
Peso	3.7 kg
Conformità	CE UK CA

OPZIONI CODICE

FINITURA		TEMP. COLORE		OTTICA	
AG	GRIGIO ALLUMINIO	**27K**	2700K	**standard**	38°

Goccia Illuminazione srl
via E.Fermi 59/65 - 25020 Poncarale (BS) Italy
+39 030 2640761 - info@www.goccia.it

IMQ CERTIFIED QUALITY MANAGEMENT SYSTEM ISO 9001:2015
IQNET RECOGNIZED CERTIFICATION

PASSUM DOWNLIGHT Ø 245 LED 29.5W

1476

AN	ANTRACITE

su richiesta:

IN	ACCIAO INOX

3K	3000K
4K	4000K

ottica opzionale

18	18°
90	90°

PASSUM DOWNLIGHT Ø 245 LED 29.5W

1476

ACCESSORI

ACCESSORI
GIUNTO STAGNO



1941

ACCESSORI
GIUNTO STAGNO



1944

ACCESSORI
GIUNTO STAGNO



1942

PASSUM DOWNLIGHT LA SERIE





